КВІТКА PRO

# ПОСІБНИК З ЕКСПЛУАТАЦІЇ ТА ТЕХНІЧНОГО ОБСЛУГОВУВАННЯ БЕНЗИНОВОГО ГЕНЕРАТОРА

## KG3550

# GENERATOR OPERATOR`S MANUAL




Зображення лише як зразок
(The picture is for reference only)

КВІТКА PRO

# ПОСІБНИК З ЕКСПЛУАТАЦІЇ ТА ТЕХНІЧНОГО ОБСЛУГОВУВАННЯ БЕНЗИНОВОГО ГЕНЕРАТОРА

## KG3550

# GENERATOR OPERATOR`S MANUAL

**Інструкції з техніки безпеки та попередження**

Використання генератора (електростанції) в приміщенні може стати причиною отруєння чадним газом та навіть смерті. Вихлопні гази генератора містять чадний газ. Це отрута, яку ви не можете побачити чи відчути.

Уникайте інших небезпек під час роботи з генератором. **ПРОЧИТАЙТЕ ІНСТРУКЦІЮ ПЕРЕД ВИКОРИСТАННЯМ.**

**НІКОЛИ** не використовуйте в будинку чи гаражі навіть, якщо двері та вікна відкриті.

Використовуйте лише зовні та подалі від вікон, дверей та вентиляційних отворів.



**Вступ**

Ця інструкція з експлуатації була розроблена, щоб навчити вас правильно користуватися електростанцією. Ваше задоволення цією технікою і її безпечна робота є нашим основним пріорітетом. Тому, будь ласка, знайдіть час, щоб прочитати весь посібник, особливо заходи безпеки. Вони допоможуть уникнути потенційних небезпек, які можуть виникнути під час роботи.

**Уважно прочитайте інструкцію перед початком експлуатації генератора. Цей посібник потрібно зберігати.**

**Зміст:**

1. Технічні характеристики ..... **4**

2. Техніка безпеки ..... **5**

3. Застереження щодо безпечної роботи ..... **5**

4. Будова генератора ..... **9**

5. Потужність генератора ..... **10-11**

5. Підготовка генератора до роботи ..... **12-15**

6. Запуск генератора ..... **15-17**

7. Вимкнення генератора ..... **18**

8. Технічне обслуговування ..... **19-23**

9. Транспортування та зберігання ..... **23**

10. Інструкція з усунення несправностей ..... **24**

11. Гарантія ..... **25**

## Технічні характеристики

| | |
|---|---|
| Модель | KG3550 |
| Кількість фаз | 1 |
| Частота (Гц) | 50 |
| Номінальна потужність, бензин (кВт) | 2.8 |
| Максимальна потужність, бензин (кВт) | 3.2 |
| Напруга (В) | 220 |
| Сила струму (А) | 12.2 |
| Модель двигуна | AP170F |
| Робочий об’єм двигуна (куб. см) | 208 |
| Потужність двигуна (к. с.) | 7.0 |
| Система охолодження двигуна | повітряна |
| Об’єм бака для оливи (л) | 0.36 |
| Система запуску | ручна |
| Тип палива | бензин |
| Об’єм паливного бака (л) | 25 |
| Час роботи за 50%-го навантаження (год) | 15 |
| Вага (кг) | нетто 47/брутто 49 |
| Габаритні розміри (мм) | 633x479x520 |

## Техніка безпеки

Безпека — це поєднання здорового глузду, пильності та знання того, як працює ваш пристрій. Цей посібник містить важливу інформацію щодо потенційних проблем безпеки генератора, а також інструкції з підготовки, експлуатації та обслуговування.

Перед використанням цього генератора обов'язково прочитайте та дотримуйтеся всіх попереджень та інструкцій як на наліпках генератора, так і в цій інструкції з експлуатації. Невиконання всіх наведених нижче інструкцій може призвести до ураження електричним струмом, пожежі або серйозних травм.

**ПРИМІТКА.** Наступна інформація про безпеку не охоплює всі можливі ситуації, які можуть виникнути. Ми залишаємо за собою право змінювати цю техніку і технічні характеристики в будь-який час без попереднього повідомлення.

**НЕ ВИКИДАЙТЕ ЦЮ ІНСТРУКЦІЮ.** Зберігайте посібник доступним для користувачів протягом усього терміну служби генератора. Переглядайте його перед використанням техніки, щоб уникнути небезпечних ситуацій.

### Застереження щодо безпечної роботи генератора

Ніколи не використовуйте генератор у будинках, гаражах, підвалах чи інших частково закритих приміщеннях. У цих місцях може накопичуватися смертельний рівень чадного газу. Використання вентилятора або відкривання вікон і дверей не забезпечує достатню кількість свіжого повітря. Використовуйте генератор лише ззовні та подалі від вікон, дверей та вентиляційних отворів. Ці отвори можуть втягувати вихлопні гази генератора.

Навіть якщо ви правильно використовуєте електростанцію, чадний газ може витікати в будинок. Завжди використовуйте вдома сигналізацію високого рівня вуглекислого газу з батарейним або резервним живленням. Якщо ви починаєте відчувати нудоту, запаморочення або слабкість після роботи генератора, негайно вийдіть на свіже повітря. Викличте лікаря або зателефонуйте близьким. Можливо, ви отруїлися чадним газом.

Генератор виділяє легкозаймисті та вибухонебезпечні випари бензину, які можуть спричинити серйозні опіки або навіть смерть у разі займання.

- Не працюйте поблизу відкритого вогню, тепла або будь-якого іншого джерела займання. Не паліть поблизу генератора. Навіть потрапляння маленької іскри може спричинити вибух.
- Завжди розміщуйте генератор на твердій рівній поверхні.
- Завжди вимикайте генератор перед заправкою. Дайте генератору охолонути принаймні 2 хв, перш ніж знімати кришку бака. Знімайте кришку повільно, щоб скинути тиск у баку.
- Не переповнюйте паливний бак. Під час роботи бензин може розширюватися. Не наповнюйте резервуар на 100%. Залиште місце для розширення палива. Завжди перевіряйте, чи ви не розлили паливо перед початком роботи.
- Якщо паливо розлилося, відсуньте генератор від місця розливу та витріть розлите паливо перед запуском двигуна.
- Спорожніть паливний бак перед зберіганням або транспортуванням генератора.

Якщо цей генератор буде використовуватися як резервне джерело живлення електромережі будинку, то підключати його повинен лише кваліфікований електрик. Генератор має бути підключений до перемикача, який перемикає всі провідники, за винятком провідника заземлення обладнання. Корпус генератора повинен бути підключений згідно з нормами.

**Експлуатаційне середовище**

1. Не паліть поблизу генератора.
2. Не вмикайте генератор поблизу відкритого вогню, тепла або легкозаймистих речовин. Вибухонебезпечні випари бензину можуть спричинити серйозні опіки або навіть смерть.
3. Не піддавайте генератор впливу дощу або вологих умов. Це значно збільшує ризик ураження електричним струмом. Ніколи не торкайтеся генератора, електронних пристроїв або будь-якого кабеля, стоячи у воді, босоніж або з мокрими руками чи ногами.
4. Завжди використовуйте генератор на сухій, твердій, рівній поверхні.
5. Під час роботи генератор повинен бути розміщений на відстані мінімум 1,5 м від будівель або іншого обладнання.
6. Не дозволяйте дітям або некваліфікованим особам працювати з генератором.

**Підготовка генератора**

- Завжди заземлюйте генератор перед використанням для максимальної безпеки. Нижче є окремий підрозділ, як це правильно зробити.
- Якщо будь-яка частина генератора, електричного пристрою або кабеля живлення зламана, пошкоджена або несправна, переконайтеся, що її відремонтовано або замінено перед початком роботи. Обслуговування має виконувати лише кваліфікований технік. Не використовуйте розетки або кабелі, які мають ознаки пошкодження, наприклад, зламану або тріснуту ізоляцію.
- Використовуйте диференційний вимикач (GFCI) у місцях з високою провідністю, таких як металевий настил або сталеві конструкції. Для максимальної безпеки користувача рекомендовано використовувати для цих операцій подов-жувачі з вбудованими GFCI.
- У разі підключення генератора до електричної системи будівлі для резервного живлення, ви маєте проконсультуватися з кваліфікованим електриком і встановити перемикач. Такі з'єднання мають відповідати законам і нормам щодо електрики. Недотримання вимог може призвести до зустрічного живлення, що може спровокувати поломку генератора, серйозні травми або смерть.
- Ніколи жодним чином не модифікуйте генератор. Модифікація або використання електростанції для будь-яких інших цілей, для яких вона не призначена, може призвести до серйозних травм, пошкодження генератора та втрати гарантії.

**Робота генератора**

1. Не торкайтесь оголених проводів і розеток.
2. Не перевищуйте потужність генератора, підключаючи більше електричних пристроїв, ніж може витримати блок. Це може пошкодити генератор та/або підключені електричні пристрої. Перевірте вимоги до робочої напруги та частоти всіх електричних пристроїв, перш ніж підключити їх до генератора.
3. Перед підключенням електричних пристроїв дайте генератору попрацювати кілька хвилин. Не запускайте і не зупи-

няйте двигун, коли електричні пристрої підключені до розеток. Недотримання цієї вимоги може призвести до пошкодження генератора та підключених пристроїв.

4. Вмикайте пристрої, коли вони будуть підключені до генератора.

5. Генератори вібрують під час нормального використання. Під час і після використання мініелектростанції перевіряйте як її, так і подовжувачі та кабелі живлення на наявність пошкоджень внаслідок вібрації.

6. Генератор виділяє тепло під час роботи. Температура біля вихлопу може перевищувати 65ºC. Дайте генератору охолонути після використання, перш ніж торкатися двигуна або ділянок генератора, які нагріваються під час використання. Так ви не отримаєте опіків.

7. Перед зупинкою генератора вимкніть усі підключені електричні пристрої.

8. Завжди вимикайте генератор перед заправкою. Дайте генератору охолонути принаймні 2 хв, перш ніж знімати кришку бака. Повільно ослабте кришку, щоб поступово зменшити тиск у баку.

9. Поверніть паливний перемикач в положення OFF, коли двигун не працює.

10. Спорожніть паливний бак перед зберіганням або транспортуванням генератора. Не зберігайте генератор або бензин поблизу печей, водонагрівачів або будь-яких інших приладів, які виробляють тепло або мають автоматичне запалювання. Зберігайте генератор і паливо подалі від іскор, відкритого вогню, індикаторних ламп, тепла та інших джерел займання.

11. Завжди мийте руки після роботи з генератором.

**УВАГА!** Неправильне використання генератора може пошкодити його або скоротити термін служби.

Ми рекомендуємо запускати генератор принаймні раз на місяць на 20-30 хвилин. Запустіть генератор відповідно до інструкцій і під'єднайте пристрій споживання, щоб переконатися, що розетка виробляє електроенергію. Якщо ви не будете його часто запускати, то скоротиться його термін служби та може бути втраченою гарантія.

## Будова генератора

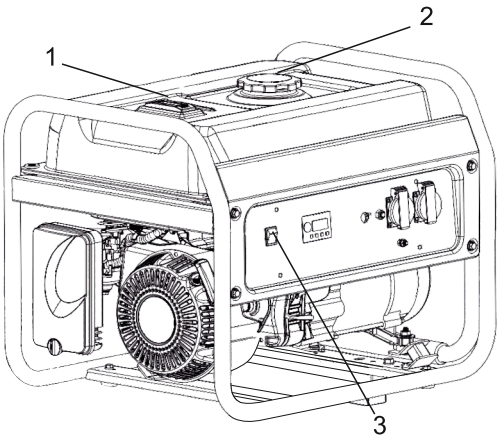


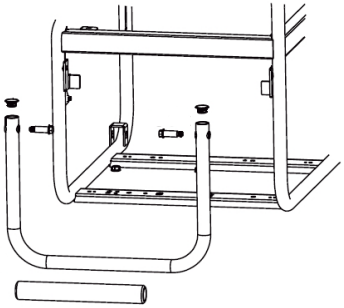

**ДЛЯ УСТАНОВКИ ТА ЗБОРУ РУЧКИ.**
Вставте скобу ручки в каркас генератора і зафіксуйте двома болтами M8 та двома фланцевими гайками M8. Сумістіть отвори ручки з отворами на каркасі генератора та закріпіть одним болтом M8 та однією фланцевою гайкою M8.

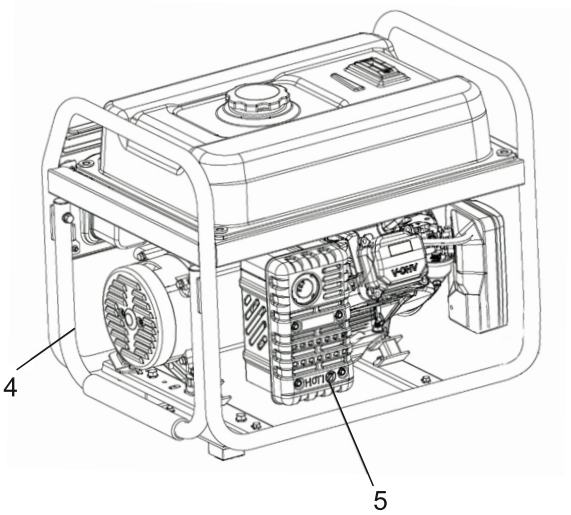


1. Індикатор палива
2. Кришка паливного бака
3. Вимикач двигуна
4. Ручка для перевезення
5. Глушник

**ЗВЕРНІТЬ УВАГУ!**
Виробник зберігає право змінювати розташування елементів керування для різних країн. Батарея та цифровий лічильник годин є лише у деяких моделях.

**Потужність генератора**

Переконайтеся, що генератор може забезпечити достатньо робочої (номінальної) і початкової (максимальної) потужності для елементів, які ви будете разом підключати. Виконайте ці прості дії.

Виберіть прилади, які ви будете живити одночасно.

Підсумуйте робочі (номінальні) потужності цих елементів. Це і буде кількість електроенергії, яку повинен виробляти генератор, щоб пристрої працювали.

Оцініть, скільки початкової (максимальної) потужності вам знадобиться. Початкова потужність — це короткий викид потужності, необхідний для запуску інструментів або приладів, що приводяться в дію електродвигуном, наприклад, циркулярної пили чи холодильника. Загальну початкову (максимальну) потужність можна оцінити, додавши до загальної номінальної потужності стартову потужність усіх елементів, які плануєте одночасно запускати.

Щоб подовжити термін служби генератора та під'єднаних до нього пристроїв, важливо бути обережним при додаванні електричних навантажень до генератора. Перед запуском дви-гуна нічого не повинно бути підключено до розеток генератора. Правильний і безпечний спосіб керування потужністю генератора — це послідовне додавання навантажень наступним чином:

1. Не підключивши нічого до генератора, запустіть двигун як описано далі в цьому посібнику.

2. Підключіть і увімкніть перший пристрій, бажано з найбільшим навантаженням. Дозвольте потужності генератора стабілізуватися (двигун працює плавно, а підключений пристрій належним чином).

2. Підключіть і ввімкніть наступний пристрій.

3. Знову дайте генератору стабілізуватися.

4. Повторіть кроки 4 і 5 для підключення кожного наступного пристрою.

Ніколи не підключайте пристрої з більшою сумарною споживаною потужністю, ніж може забезпечити генератор. Перевищення потужності чи сили струму генератора може призвести до пошкодження генератора та/або підключених до нього елект-

ричних пристроїв.

У наведеній нижче таблиці є орієнтовні вимоги до потужності звичайних електричних пристроїв. **Однак не варто покладатися лише на неї —** уся електроніка та побутова техніка побудовані по-різному. Завжди перевіряйте потужність, зазначену на електричному пристрої для того, щоб не підключити до генератора надто потужний прилад.

| **Назва пристрою** | **Робоча потужність (Вт)** | **Стартова потужність (Вт)** |
|---|---|---|
| Плита | 2500 | 0 |
| Електроплита (кожен елемент) | 1500-2800 | 0 |
| Циркулярна плита | 1500 | 2250 |
| Віконний кондиціонер | 1200 | 1800 |
| Торцювальна пила | 1200 | 1800 |
| Мікрохвильова піч | 1000 | 1200 |
| Насос для колодязя | 1000 | 3000 |
| Відстійний насос | 800 | 2400 |
| Морозильна камера | 800 | 1200 |
| Пічний вентилятор | 800 | 1300 |
| Комп'ютер | 250 | 0 |
| Електродриль | 600 | 900 |
| Телевізор | 500 | 0 |
| Стерео | 400 | 0 |
| Коробковий вентилятор | 300 | 600 |
| Охоронна система | 180 | 0 |

**Підготовка генератора до роботи**

У розділі описано як підготувати генератор до використання. Невиконання рекомендацій або неправильне виконання може пошкодити генератор чи скоротити термін його служби.

**Перевірка та доливання оливи**

Генератор постачається без оливи. Перед першим запуском генератора користувач повинен додати належну кількість оливи. Об'єм оливи в картері двигуна становить 0,36 л.

Використовуйте лише спеціалізовані мастила. Підбирайте рівень в'язкості оливи відповідно до очікуваної температури середовища, в якому працюватиме генератор.

Вище 5°C — SAE 30

Від -12°C до 5°C — 10W-30

Нижче -12°C — 5W-30

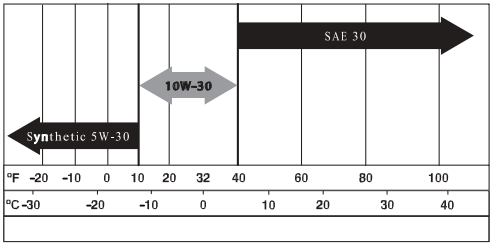


**ПРИМІТКА**. Неправильне використання генератора може його пошкодити та скоротити термін його роботи. НЕ намагайтесь запустити вручну чи завести двигун до того заливки відповідної моторної оливи, бо такі дії можуть призвести до виходу генератора з ладу.

**Щоб додати оливу, виконайте описані нижче дії:**

1. Поставте генератор на рівну поверхню. Перш ніж доливати або перевіряти оливу, переконайтеся, що двигун вимкнений.
2. Очистіть територію навколо оливного бака та відкрутіть та зніміть кришку оливного бака та оливний щуп. Насухо витріть оливний щуп.
3. Повільно влийте оливу в двигун через масляний фільтр до позначки "повний бак" на щупі. Час від часу перевіряйте рівень оливи. Будьте обережні, не перезаповніть оливний бак.
4. Встановіть кришку оливного бака на місце та міцно закрутіть.
5. Від цього моменту перевіряйте рівень оливи щоразу перед запуском двигуна.

**Перевірка та доливання пального**

1. Не працюйте поблизу відкритого вогню, тепла або будь-якого іншого джерела займання. Тримайте бензин подалі від іскор, відкритого вогню, індикаторних ламп, тепла та інших джерел займання.
2. Не паліть поблизу генератора.
3. Завжди працюйте на твердій рівній поверхні.
4. Завжди вимикайте генератор перед заправкою. Дайте генератору охолонути принаймні 2 хвилини, перш ніж знімати кришку бака. Кришку ослабляйте повільно, щоб зменшити тиск у баку.
5. Під час роботи паливо може розширюватися, тому не наповнюйте резервуар на 100%. Залиште місце для розширення.
6. Якщо паливо розлилося, не запускайте генератор, поки не витрете пролиту рідину.
7. Спорожніть паливний бак перед зберіганням або транспортуванням генератора, щоб запобігти розливанню та псуванню палива.

Використовуйте лише свіжий (протягом 30 днів з моменту покупки) бензин, що не містить свинцю та має октанове число не менше 87.

Найкраще генератор працює на бензині без етанолу. Не використовуйте бензин із вмістом етанолу понад 10%. Ємність паливного бака становить 25 л. Не змішуйте оливу з бензином.

Уникайте потрапляння бруду або води в паливний бак.

Бензин може псуватися в баку і ускладнювати запуск. Ніколи не зберігайте генератор більше 2 місяців із паливом у баку.

**Щоб додати бензин, виконайте такі дії:**

1. Переконайтеся, що генератор вимкнений та стоїть на рівній поверхні. Відкрутіть кришку паливного бака і відкладіть її вбік. Кришку паливного бака може бути важко відкрутити.
2. Повільно додайте неетилований бензин у паливний бак. Будь-

те обережні, щоб не переповнити його.

3. Знову встановіть кришку паливного бака та витріть розлитий бензин сухою ганчіркою.




**Перевірка рівня палива**

Рівень палива буде відображатися на панелі керування або покажчику палива на верхній частині паливного баку. Якщо рівень палива низький, заповніть паливний бак перед наступним запуском генератора.

**Заземлення генератора**

Щоб зменшити ризик ураження електричним струмом, генератор має бути належним чином заземлений. Для облаш-тування заземлення на відкритій місцевості необхідно використо-товувати один із таких заземлювачів:

- металевий стрижень діаметром не менше 15 мм, завдовжки не менше 1500 мм;
- металеву трубу діаметром не менше 50 мм, завдовжки не менше 1500 мм;
- аркуш оцинкованого заліза розміром не менше 1000х500 мм.




Будь-який заземлювач має бути зануреним у землю до вологих шарів ґрунту.

Заземліть генератор, затягнувши гайку заземлення на передній панелі керування до дроту заземлення.

Другий кінець цього заземлюючого дроту потрібно приєднати до мідного, латунного або сталевого заземлюючого стрижня, вбитого в землю. Дріт і заземлювальні стрижні не входять до комплектації генератора.

**ПОПЕРЕДЖЕННЯ:** невиконання належного заземлення генератора підвищує ризик ураження електричним струмом.

**Перед запуском генератора:**

- переконайтеся, що генератор стоїть на вулиці на сухій рівній поверхні. Залиште принаймні 1 метр вільного простору з усіх боків генератора;
- перевірте, чи правильно заземлено генератор;
- перевірте, чи достатній рівень оливи в картері. За потреби долийте оливу;
- переконайтеся, що в паливному баку достатній рівень бензину. За потреби додайте паливо;
- переконайтеся, що всі електричні пристрої відключені від генератора під час запалювання.

**Запуск генератора**

Обов'язково дотримуйтеся наступних попереджень, щоб уникнути поломки генератора та небезпечних ситуацій.

Цей генератор виробляє потужну напругу, яка у разі неправильної експлуатації може призвести до ураження електричним струмом.

- Не використовуйте пристрій у дощових або вологих умовах. Не торкайтесь оголених проводів і розеток.
- Ніколи самостійно не підключайте генератор до житлової електролінії для резервного живлення під час перебоїв у електропостачанні. Усі підключення має виконувати компетентна особа — кваліфікований електрик. Неправильне підключення може призвести до пожежі, тілесних ушкоджень, пошкодження генератора, приладів, електро-

проводки будівлі та навіть може спровокувати летальний випадок.

- Генератор можна підключати лише до електричних пристроїв, безпосередньо або за допомогою подовжувача.
- Для максимальної безпеки завжди заземлюйте генератор перед його використанням.
- Використовуйте диференційний вимикач (GFCI) у місцях з високою провідністю, таких як металевий настил або сталеві конструкції. GFCI доступні в лінії з деякими подовжувачами.

1. Переведіть перемикач двигуна в позицію ON.

2. Переведіть паливний перемикач в позицію ON.

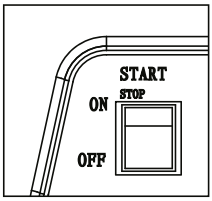


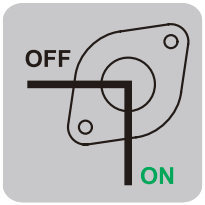


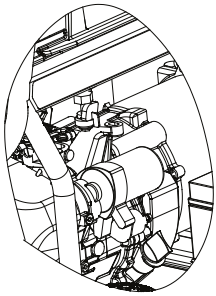

3. Перемістіть важіль дросельної заслінки в позицію OFF.

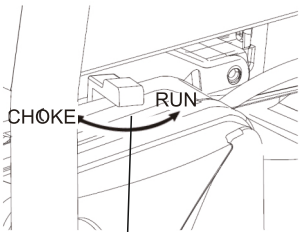


Дросельна заслінка

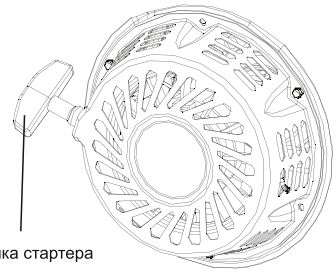

Ручка стартера

4. Для початку запуску легенько потягніть ручку стартера до моменту, поки не відчуєте опір. Різко потягніть вгору й в сторону.

**ДЛЯ ЕЛЕКТРОСТАРТУ**, поверніть і утримуйте клавішу стартового перемикача в положенні START більше 15-ти секунд, витримуйте паузу довжиною мінімум в 1 хвилину між спробами запуску.

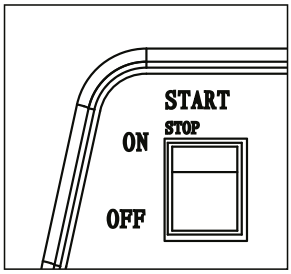


Коли двигун запуститься, переведіть важіль дросельної заслінки в позиції 1/2 CHOKE до плавної роботи двигуна, а тоді перемкніть його в позицію ON знову.

**ЗВЕРНІТЬ УВАГУ**! Якщо батарея недоступна/відсутня, запускайте генератор вручну.

**ЗВЕРНІТЬ УВАГУ!** Якщо двигун працює нерівномірно та голосно, переведіть важіль дросельної заслінки в позицію OFF і проведіть запуск заново.

**ЗАСТЕРЕЖЕННЯ** Віддача стартового троса (швидке скорочення) може потягнути руку й кисть в напрямку двигуна швидше, ніж ви встигнете відпустити. Це може спричинити переломи, розтягнення зв'язок, синці та тріщини, які призведуть до серйозних травм.

Запускаючи двигун, повільно потягніть трос, поки не відчуєте опір, а потім потягніть швидше для уникнення віддачі.

Ніколи не запускайте та не зупиняйте двигун із підключеними та увімкненими електроприладами.

**ЗВЕРНІТЬ УВАГУ**! Якщо двигун не запускається після трьох спроб потягнути трос, або вимикається в процесі запуску, упевніться, що генератор стоїть на рівній поверхні і перевірте рівень оливи в оливному баці. Прилад може бути обладнано захистом від низкого рівня оливи. Якщо це так, обов'язково перевірте її рівень для ефективного старту та роботи двигуна.

**НЕ ТОРКАЙТЕСЬ** гарячих частин генератора та уникайте гарячих вихлопних газів. Торкайтесь до обладнання лише коли воно охололо. Встановлюйте генератор таким чином, аби нав-коло нього з усіх боків (над генератором включно) був вільний простір як мінімум на 1,5 м.

## Зупинка двигуна

1. Вимкніть всі прилади, перед тим, як від'єднувати їх від панелі (розеток) генератора. Ніколи не запускайте та не зупиняйте генератор з під'єднаними та увімкненими приладами.
2. Дайте двигуну кілька хвилин попрацювати без навантаження, аби стабілізувати його внутрішню температуру двигуна та генератора.
3. Переведіть перемикач ON/OFF в позицію OFF.
4. Закрийте паливний клапан.

## Система вимкнення при низькому рівні оливи

Двигун обладнаний сенсором низького рівня оливи, яка його вимикає автоматично у випадку, коли рівень оливи падає нижче мінімального рівня. Якщо двигун вимикається сам по собі, а в паливному баку досить бензину, перевірте рівень оливи.

## Робота на великій висоті

На висотах вище ніж 1524 метри, потрібно використовувати бензин із остановим числом мінімум 85 (89 RON). Для дотримання норм щодо допустимих атмосферних викидів, потрібно робити поправку на висоту, на якій працюватиме генератор. Робота генератора без такої поправки спричинить зниження ефективності роботи приладу, підвищення використання пального та збільшення шкідливих викидів. Зверніться до авторизованого дилера для отримання інформації щодо роботи генератора на великій висоті. Робота двигуна на висотах нижче ніж 762 метри з поправками на функціонування на висоті не рекомендована.

## Технічне обслуговування

Рекомендований графік технічного обслуговування

Важливі поради щодо обслуговування генератора:

- спорожнюйте карбюратор перед тривалим зберіганням генератора (протягом щонайменше 2 місяців), щоб запобігти його засміченню;
- не зберігайте генератор з паливом в баку більше 2 місяців — паливо зіпсується;
- запускайте генератор принаймні на 20 хв щомісяця, щоб зарядити акумуляторну батарею та збільшити її термін служби.

**Неналежне обслуговування генератора призведе до втрати гарантії.**

| Рекомендований графік технічного обслуговування | | Кожні 8 год чи щоразу перед запуском | Кожні 25 год | Кожні 3 місяці чи 50 год | Кожні 6 місяців чи 100 год | Перед зберіганням | За потреби |
|---|---|---|---|---|---|---|---|
| Моторна олива | Перевірити рівень | + | | | | | |
| | Замінити | | +* | | | + | + |
| Повітряний фільтр | Перевірити | | | +* | | | |
| | Очистити | | | +* | | | |
| Свічка запалювання | Перевірити/очистити/відрегулювати | | | | + | | |
| | Замінити | | | | | + | + |
| Паливний бак | Перевірити рівень | + | | | | | |
| | Злити | | | | | + | + |
| Іскрогасник | Перевірити/очистити | | | | + | | |
| Паливний фільтр | Перевірити/очистити/замінити | | | | + | | |

* першу заміну оливи необхідно здійснити після перших 20 годин роботи генератора, кожна наступна заміни оливи повинна проводитися не пізніше ніж через 50 мотогодин;

* чистіть/міняйте частіше в запилених умовах або під великим навантаже-нням.

**Технічне обслуговування повітряного фільтра**

Перевіряйте фільтр кожні 50 годин роботи. Регулярне обслуговування повітряного фільтра допомагає підтримувати належний потік повітря в карбюратор. Час від часу перевіряйте, чи очищувач повітря не забруднився.

1. Зніміть кришку для обслуговування збоку пристрою.
2. Зніміть кришку повітряного фільтра (C).
3. Зніміть губчастий елемент фільтра.
4. Якщо фільтруючий елемент забруднений, промийте його теплою водою з милом і висушіть чистою тканиною.Не викручуйте фільтр.
5. Нанесіть кілька крапель моторного мастила на фільтруючий елемент і витріть зайве чистою тканиною.
6. Знову встановіть фільтруючий елемент, кришку повітряного фільтра та кришку обслуговування.

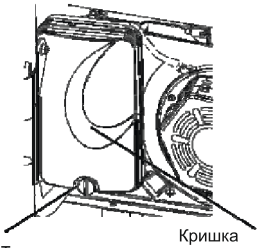


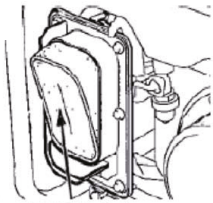
Катридж повітряного фільтра



Якщо губчастий елемент фільтра був пошкоджений, замініть його новим.

**Технічне обслуговування свічки запалювання**

Щоб забезпечити правильну роботу двигуна, свічка запалювання повинна мати належний люфт і бути вільною від нагару.

**Послідовність дій для перевірки свічки запалювання:**

Використовуйте свічки запалювання F6TC, BPR4ES або Champioin RN14YC. Замінюйте свічку раз на рік. Це домопоже двигуну легше заводитись та ефективніше працювати.

- Зупиніть двигун та витягніть дріт свічки запалювання.

- Очистіть територію навколо свічки запалювання та вийміть її з головки циліндра.
- Виставте проміжок свічки запалювання на 0.7-0.8 мм. Вставте правильно відрегульовану свічку запалювання назад в головку циліндра та прокрутіть. У разі необхідності обережно відрегулюйте люфт.
- Знову встановіть ковпачок свічки запалювання та кришку обслуговування.

**Очищення іскрогасника**

Вимкніть генаратор та дайте глушнику повністю охолонути перед тим, як проводити техобслуговування іскрогасника (розташований ззаду глушника).

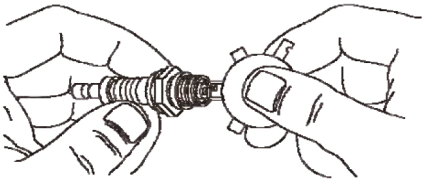

1. Видаліть хомут та екран іскрогасника.
2. Очистіть екран іскрогасника невеликою дротяною щіткою.
3. Замініть іскрогасник, якщо він пошкоджений.
4. Встановіть іскрогасник, повторивши всі вищенаведені дії у зворотному порядку.

**Очищення клапана**

Після перших 50 годин роботи перевірте зазор клапана в двигуні та відкорегуйте його за потреби.

**Важливо:** Якщо ви не впевнені в своїй кваліфікації або у вас немає відповідних інструментів для проведення цих робіт, доправте генератор до найближчого сервісного центру. Ця процедура дуже важлива для продовження строку служби генератора.

Зверніться до дилера, виробника чи продавця генератора для отримання іскрогасника, котрий створений спеціально для вихлопної системи даного двигуна.

Комплектуючі на заміну повинні не відрізнятись від попередніх і установлювати їх потрібно точно так само, як оригінальні запчастини.

**Злив/заміна оливи**

Замініть оливу після перших 5-ти годин роботи, потім кожні 20 годин. Якщо генератор використовується в дуже жарку погоду, в умовах бруду та пилу, то замінюйте оливу частіше.Також необхідно злити оливу з картера, якщо туди потрапили вода чи бруд. Замінювати оливу легко, коли двигун прогрітий.

**ОБЕРЕЖНО!** Гаряча олива може спричинити опіки. Дайте двигуну охолонути перед тим, як зливати оливу. Уникайте довгого чи частого впливу використаної оливи на шкіру. Ретельно вимийте з милом всі ділянки шкіри, які могли контактувати з оливою.

**Коли двигун охолов, замініть оливу згідно з цією інструкцією:**

1. Очистіть територію навколо зливної заглушки.

2. Зніміть зливну заглушку і злийте залишки оливи у відповідну ємність.

3. Коли вся олива витекла, встановіть назад зливну заглушку та надійно її закріпіть.

4. Заливайте в двигун лише рекомендовану оливу.

5. Витріть розлиту олію, якщо така є.

6. Утилізуйте відпрацьовану оливу в спеціально відведеному місці.

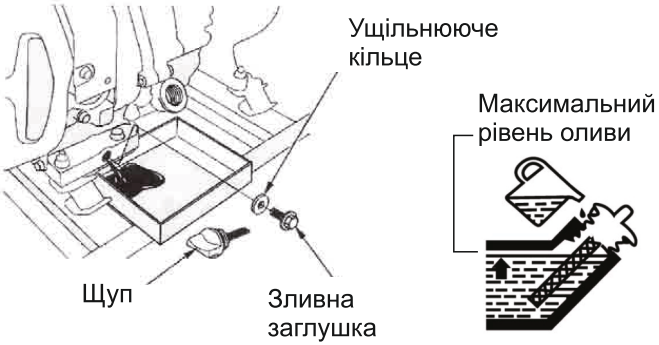


**НІКОЛИ** не зберігайте генератор з заповненим паливним баком в приміщеннях чи закритих місцях без вентиляції. В таких місцях

пари можуть досягти відкритого вогню, іскор, полум'я таких приладів, як водонагрівач, сушка, газове обладнання, печі.

**ОБЕРЕЖНО**! Уникайте іскор від свічок запалювання під час запуску двигуна.

**НЕБЕЗПЕКА**! Зливайте пальне лише назовні в спеціалізовані ємності, подалі від відкритого вогню. Упевніться, що двигун охолов. Не паліть поряд.

### Зберігання генератора

Вимкніть генератор і дайте йому охолонути до кімнатної температури, перш ніж зберігати його. Ніколи не накривайте генератор, поки він ще гарячий. Не закривайте вентиляційні отвори.

Дотримуйтеся наведених нижче процедур для належного зберігання генератора. Ми наполегливо рекомендуємо запускати генератор раз на місяць на 20-30 хв. Підключіть невелике навантаження, щоб забезпечити належну вихідну потужність.

**ПОПЕРЕДЖЕННЯ:** Не нахиляйте генератор. Зберігайте в прохолодному та сухому місці, подалі від джерел тепла, відкритого вогню, іскор.




- Не зберігайте бензин довше одного сезону.
- Замініть паливний бак, якщо він почав іржавіти. Іржа/бруд в двигуні можуть призвести до поломки карбюратора та паливної системи.
- За можливості, зберігайте генератор у приміщенні та накритим для захисту від пилу та бруду. **ОБОВ'ЯЗКОВО СПОРОЖНІТЬ ПАЛИВНИЙ БАК ПЕРЕД ЗБЕРІГАННЯМ.**
- Якщо недоцільно кожного разу спорожнювати паливний бак і у найближчому майбутньому передбачена робота з генератором, додавайте стабілізатор пального до бензину, щоб продовжити його термін придатності.
- Накрийте прилад спеціальним сухим чохлом.

## Утилізація продукції

Не викидайте пошкоджені частини генератора разом із побутово-побутовим сміттям. Цей продукт містить електронні компоненти, які підлягають переробці. Щоб мінімізувати вплив на навколишнє середовище, віднесіть цей продукт на місцеве підприємство з переробки для відповідальної утилізації.

## Інструкція з усунення несправностей

Двигун не запускається

| **Можлива причина** | **Вирішення** |
|---|---|
| Немає палива | Долийте палива |
| Несвіжий бензин або вода в бензині | Злийте всю систему та залийте свіже пальне |
| Низький рівень оливи | Двигун оснащений індикатором низького рівня оливи. Якщо рівень моторного мастила низький, його необхідно залити перед запуском агрегату. Перевірте рівень оливи та за потреби долийте |
| Свічка запалювання несправна, забруднена або має неправильний люфт | Замініть свічку запалювання |
| Двигун зберігається з незлитим бензином, або заправлений поганим паливом | Злийте паливо. Заправити свіжим бензином |
| Брудний паливний фільтр | Замініть паливний фільтр або зверніться до кваліфікованого сервісного центру |

Двигуну не вистачає потужності

| **Можлива причина** | **Вирішення** |
|---|---|
| Брудний повітряний фільтр | Перевірте повітряний фільтр. За потреби очистіть або замініть |
| Двигун зберігається з незлитим бензином, або заправлений поганим паливом | Злийте паливо. Заправте свіжим бензином. Якщо проблема не зникає, зверніться до кваліфікованого сервісного центру |

Не працює розетка змінного струму

| **Можлива причина** | **Вирішення** |
|---|---|
| Індикатор OUTPUT в положенні OFF, а індикатор OVERLOAD (перевантаження) в позиції ON | Перевірте навантаження змінного струму. Зупиніть і знову запустіть двигун. Перевірте вхід охолоджуючого повітря. Зупиніть і знову запустіть двигун |
| Спрацював автоматичний вимикач | Перевірте навантаження змінного струму та скиньте захист кола змінного струму |
| Система GFCI активована | Скинути параметр GFCI |

## Гарантійні умови та сервісне обслуговування

**УВАГА!** Зареєстрований електронний гарантійний талон є абсолютно рівнозначним фізичному документу.

## Гарантійні умови

Гарантійний термін експлуатації генератора становить 1 рік з моменту продажу, за умови дотримання користувачем умов експлуатації та технічного обслуговування, викладених в цьому посібнику з експлуатації.

Гарантійний термін експлуатації пристрою обчислюється з моменту продажу, підтвердженого відповідною позначкою в гарантійному талоні. Якщо відомостей про продаж немає, гарантійний термін обчислюється з дати випуску генератора.

Гарантійні зобов'язання не поширюються на витратні матеріали для обслуговування двигуна (фільтри, свічки, сальники тощо).

Гарантійному ремонту та обслуговуванню не підлягають установки з дефектами, що виникли внаслідок порушення правил експлуатації, самостійного ремонту пристрою, внесення змін до конструкції та несвоєчасного проведення регламентних робіт з технічного обслуговування вузлів та механізмів генератора.

У гарантію не входить оплата транспортних витрат на доставку обладнання до сервісного центру або проїзду працівників сервісного центру до місця проведення ремонту.

Вартість ремонту за жодних умов не має перевищувати вартість обладнання, на яке поширюється гарантія.

Проведення гарантійного ремонту здійснюється уповноваженим сервісним центром лише за умови пред'явлення генератора у повній обов'язковій комплектації в чистому вигляді із заповненим гарантійним талоном, з оформленою в ньому позначкою про продаж.

Для проведення гарантійного ремонту потрібне документальне підтвердження гарантії на товар. Це може бути як паперовий гарантійний талон, так і електронний. Зареєстрований електронний гарантійний талон є абсолютно рівнозначним фізичному документу.

Позначки сервісного центру про проведене гарантійне обслуговування мають бути проставлені в гарантійному талоні.

# СЕРВІСНЕ ОБСЛУГОВУВАННЯ

**УВАГА! Зареєстрований електронний гарантійний талон є абсолютно рівнозначним фізичному документу.**

По всіх питаннях, що пов'язані з технічним обслуговуванням генератора, звертайтеся в наші спеціалізовані сервісні центри. Детальна інформація про всі сервісні центри, які уповноважені ремонтувати та проводити технічне обслуговування генератора, розміщена на сайті:

**kwitka.ua**

**Львів**

**067 31 31 081**

**067 91 07 968**

**service@kwitka.com.ua**

**Київ**

**067 31 12 755**

**service.kyiv@kwitka.com.ua**

КВІТКА СЕРВІСНИЙ ЦЕНТР

# Електронний гарантійний талон

Якщо вам все підійшло в даній покупці, тоді впродовж 10 днів з моменту купівлі товару активуйте ваш Е-КВІТКА:

1. Відскануйте цей QR-код;
2. Заповніть всі поля в електронній формі;
3. Отримайте підтвердження на пошту у вигляді електронного гарантійного талону.

## ПІСЛЯПРОДАЖНЕ ОБСЛУГОВУВАННЯ У КВІТЦІ СТАЛО ЩЕ ЗРУЧНІШИМ!

**МИ ВПРОВАДИЛИ ЕЛЕКТРОННИЙ ГАРАНТІЙНИЙ ТАЛОН Е-КВІТКА**

**Е-КВІТКА** - це документальне підтвердження гарантії на товар, аналогічне паперовому гарантійному талону.

З ним вам більше не потрібно хвилюватись про втрату документів та накопичувати паперові гарантійки.

**Е-КВІТКА** - це ще одне підтвердження офіційної гарантії та оригінального товару від виробника.

## ПЕРЕВАГИ Е-КВІТКА

**Просто**
Одна гарантійна форма для всіх брендів електро- та бензоінструментів.

**Швидко**
Ваш електронний гарантійний талон активується одразу після заповнення, надсилається вам на пошту та автоматично зберігається в нашій базі.

**Надійно**
Електронний гарантійний талон завжди буде у вашому телефоні та СЕРВІСНОМУ ЦЕНТРІ КВІТКА. Всі дані про товар будуть заповненя, а дата купівлі вказана коректно.

**Зручно**
Ми самостійно зареєструємо додаткову гарантію, передбачену для вашого інструмента.

**УВАГА! ЗАРЕЄСТРОВАНИЙ ЕЛЕКТРОННИЙ ГАРАНТІЙНИЙ ТАЛОН Є АБСОЛЮТНО РІВНОЗНАЧНИМ ФІЗИЧНОМУ ДОКУМЕНТУ.**

ВИРІБ .....

МОДЕЛЬ .....

ТОРГОВЕЛЬНА ОРГАНІЗАЦІЯ .....

ДАТА ПРОДАЖУ .....

ВИРІБ .....

МОДЕЛЬ .....

ТОРГОВЕЛЬНА ОРГАНІЗАЦІЯ .....

ДАТА ПРОДАЖУ .....

ВИРІБ .....

МОДЕЛЬ .....

ТОРГОВЕЛЬНА ОРГАНІЗАЦІЯ .....

ДАТА ПРОДАЖУ .....

# ГАРАНТІЙНИЙ ТАЛОН

**УВАГА! Зареєстрований електронний гарантійний талон є абсолютно рівнозначним фізичному документу.**

Виріб, модель .....

Серійний номер .....

Продавець .....

Покупець (П.І.Б.) ..... Контактний телефон .....

Дата продажу .....

Інструкцію та виріб у справному стані та в повній комплектації отримав.
З умовами гарантії ознайомлений та погоджуюсь.

Підпис покупця .....

**Гарантійний термін починається з дня продажу виробу і скаладає 1 рік на генератори. Протягом гарантійного терміну безкоштовно усуваються несправності, які виникли за вини виробника. Гарантія набуває сили лише при коректному заповненні гарантійного талону та відрізних купонів. Виріб приймається на ремонт у чистому вигляді та повній комплектації!**

## ВІДМІТКА ПРО ТЕХНІЧНЕ ОБСЛУГОВУВАННЯ ТА ГАРАНТІЙНИЙ РЕМОНТ

| | | |
|---|---|---|
| Виконавець (організація) | | |
| Номер замовлення | | |
| Дата прийому | | |
| Дефект | | |
| Виконані роботи | | |
| Підпис виконавця | | |
| Підпис клієнта | | |
| Дата видачі | | |

**УВАГА! При перших ознаках несправності виробу (підвищений шум, вібрація, втрата потужності, сильне іскріння, запах гару і т.д. його подальша експлуатація забороняється.**

КВІТКА СЕРВІСНИЙ ЦЕНТР

КВІТКА СЕРВІСНИЙ ЦЕНТР

КВІТКА СЕРВІСНИЙ ЦЕНТР

**УВАГА! Зареєстрований електронний гарантійний талон є абсолютно рівнозначним фізичному документу.**

## Гарантійний ремонт не виконується у випадку якщо:

1. Гарантійний талон відсутній.
2. Гарантійний талон не заповнений.
3. Закінчився гарантійний термін в Гарантійному талоні.
4. При відсутності заводського номеру на виробі, при зовнішньому пошкодженні виробу.
5. При перевантажені виробу чи використанні не за призначенням.
6. При спробі самостійному розборі та ремонті виробу.
7. При повному зносі швидкозношуваних компонентів та їх несвоєчасній заміні, що призводить до поломки виробу.
8. Якщо інструмент надається у розібраному вигляді.
9. Наявні механічні пошкодження (тріщини і т.д.) і пошкодження викликані дією агресивних середовищ, потраплянням чужорідних предметів всередину виробу і вентиляційні отвори, а також на пошкодження, що виникли внаслідок неправильного зберігання (корозія металевих частин).
10. При несправностях, що виникли внаслідок перевантаження виробу або неправильної експлуатації, використанням виробу не за призначенням, а також нестабільності параметрів електромережі.
11. При несправностях, викликананих забрудненням паливної або охолоджувальної системи.

**Виріб в гарантійний ремонт здається лише у повній комплектації.**

**Додаткове профілактичне обслуговування виробу проводиться за додаткову оплату.**

***УВАГА!***
***Перед початком роботи уважно ознайомтесь з інструкцією з експлуатації!***

## СПИСОК АВТОРИЗОВАНИХ СЕРВІСНИХ ЦЕНТРІВ КВІТКА

**Львів, вул. Промислова, 47а** ..... **067 31 31 081**

**Київ, вул. Електротехнічна, 45** ..... **067 31 12 755**

Пункти прийому:

**Івано-Франківськ, вул. Левинського, 1** ..... **098 18 35 352**

**Луцьк, вул. Рівненська, 76а** ..... **067 31 31 081**

**Мукачево, вул. Кооперативна, 50** ..... **067 67 39 504**

**0 800 30 32 10** **kwitka.ua**

КВІТКА

0 800 30 32 10

Будуємо з КВІТКОЮ!

kwitka.ua